# 42ZT

Concrete solutions. Always.

**Motor Kubota D1803-CR-T**
**Výkon motoru 32,3 kW - 43,9 HP**
**Provozní hmotnost 4.050 - 4.200 kg**

EUROCOMACH®

# 42ZT

| | | |
|---|---|---|
| Provozní hmotnost s přístřeškem (s gumovými pásy) | kg | 4.050 |
| Provozní hmotnost s kabinou (s gumovými pásy) | kg | 4.200 |
| Rychlost pojezdu (AUTOMATICKÉ PODŘAZENÍ) | km/h | 1a:0÷2,6 / 2a:0÷4,5 |
| Rychlost otoče | $min^{-1}$ | 10,5 |
| **MOTOR** | | |
| Typ | KUBOTA D1803-CR-T - STAGE 5 | |
| Max výkon (2.200 $min^{-1}$) | kW - HP | 32,3 - 43,9 |
| Objem | ccm | 1.826 |
| Počet válců | ks | 3 |
| Chlazení | vodní | |
| Alternátor | V (A) | 12 (60) |
| Baterie | V (Ah) | 12 (75) |
| **HYDRAULICKÝ SYSTÉM** | | |
| Typ okruhu | load sensing uzavřený okruh s sharing rozvaděčem | |
| Typ čerpadel | 1 LS ELEKTRONICKÉ pístové čerpadlo s variablilním průtokem +1 zubové čerpadlo | |
| Objem čerpadel | ccm | 53 + 11 |
| Průtok čerpadel | lt/min | 115 + 24 |
| Max. tlak | bar | 280 |
| Přídavná hydraulika: | lt/min (bar) | |
| AUX 1 hlavní vysokoprůtokový jedno nebo dvou činný okruh | | 60 (200) |
| AUX 2 dvou činný okruh (na přání) | | 40-30 (280) |
| **VÝKONNOST** | | |
| Max. hloubkový dosah (prodloužené rameno) | mm | 3.085 (3.335) |
| Max. výsypná výška (prodloužené rameno) | mm | 3.660 (3.820) |
| Rypná síla na lopatě (standardní rameno) ISO 6015 | daN | 4.300 |
| Rypná síla na rameni (standardní rameno) ISO 6015 | daN | 2.200 |
| Trakční síla | daN | 4.260 |
| Měrný tlak na půdu | $kg/cm^2$ | 0,29 (0,30) |
| Max. stoupavost | 60% - 30° | |
| **ROZMĚRY** | | |
| Max. šířka | mm | 1.750 |
| Celková výška | mm | 2.510 |
| Zadní poloměr otáčení | mm | 875 |
| Délka rýpacího ramene (prodloužené rameno) | mm | 1.400 (1.650) |
| Šířka pásu | mm | 350 |
| Počet rolen (na každé straně) | ks | 5/1 |
| **NÁPLNĚ** | | |
| Palivová nádrž | lt | 60 |
| Hydraulická nádrž | lt | 50 |
| Hydraulický okruh | lt | 65 |
| Chladící kapalina | lt | 9 |
| Motorový olej | lt | 7 |
| **OVLÁDÁNÍ** | | |
| Výložník, rameno, lopata a otoč kabiny | 2 servo joysticky | |
| Pojezd | 2 mechanické páky | |
| Dozerová radlice | mechanická páka | |
| Přídavný okruh (jedno nebo dvou činný) | elektro-proporcionální spínač na pravém joysticku | |
| Natáčení výložníku | elektro-proporcionální spínač na levém joysticku | |

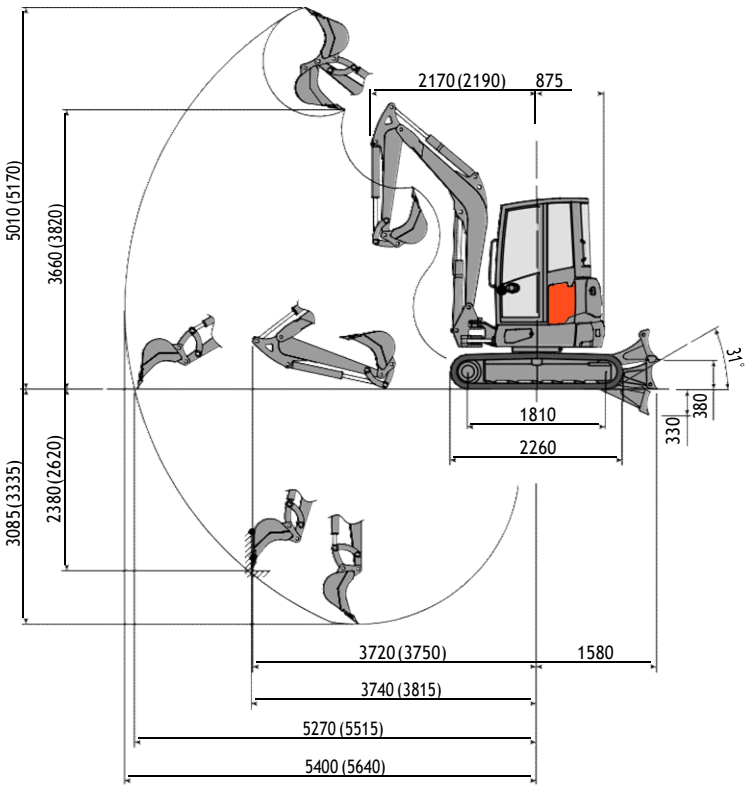


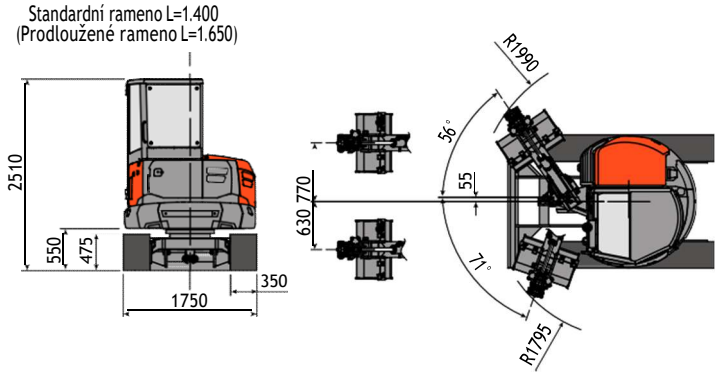


**NOSTNOST**
Natažené rameno od středu rotace (m)
Nosnost (kg) v 1,0m výšky

| | 3 | 4 | MAX |
|---|---|---|---|
| Radlice vředu a spuštěná | 1.620 | 1.150 | 1.030 |
| Radlice vředu a zvednutá | 1.040 | 680 | 540 |
| Bočně | 680 | 450 | 360 |

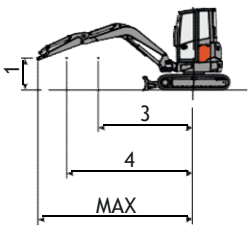


**Nosnost je kalkulována podle ISO 10567 a nepřesahuje 75% statického klopného momentu nebo více než 87% hydraulické zvedací síly stroje.**

Sampierana S.p.A. si vyhrazuje právo změn technických dat a charakteristiky produktu bez předchozího oznámení.

EUROCOMACH
PEPOS
Libušina 342/97, 779 00 Olomouc
tel: 733 535 444
www.pepos.eu, info@pepos.eu
www.eurocomach.com